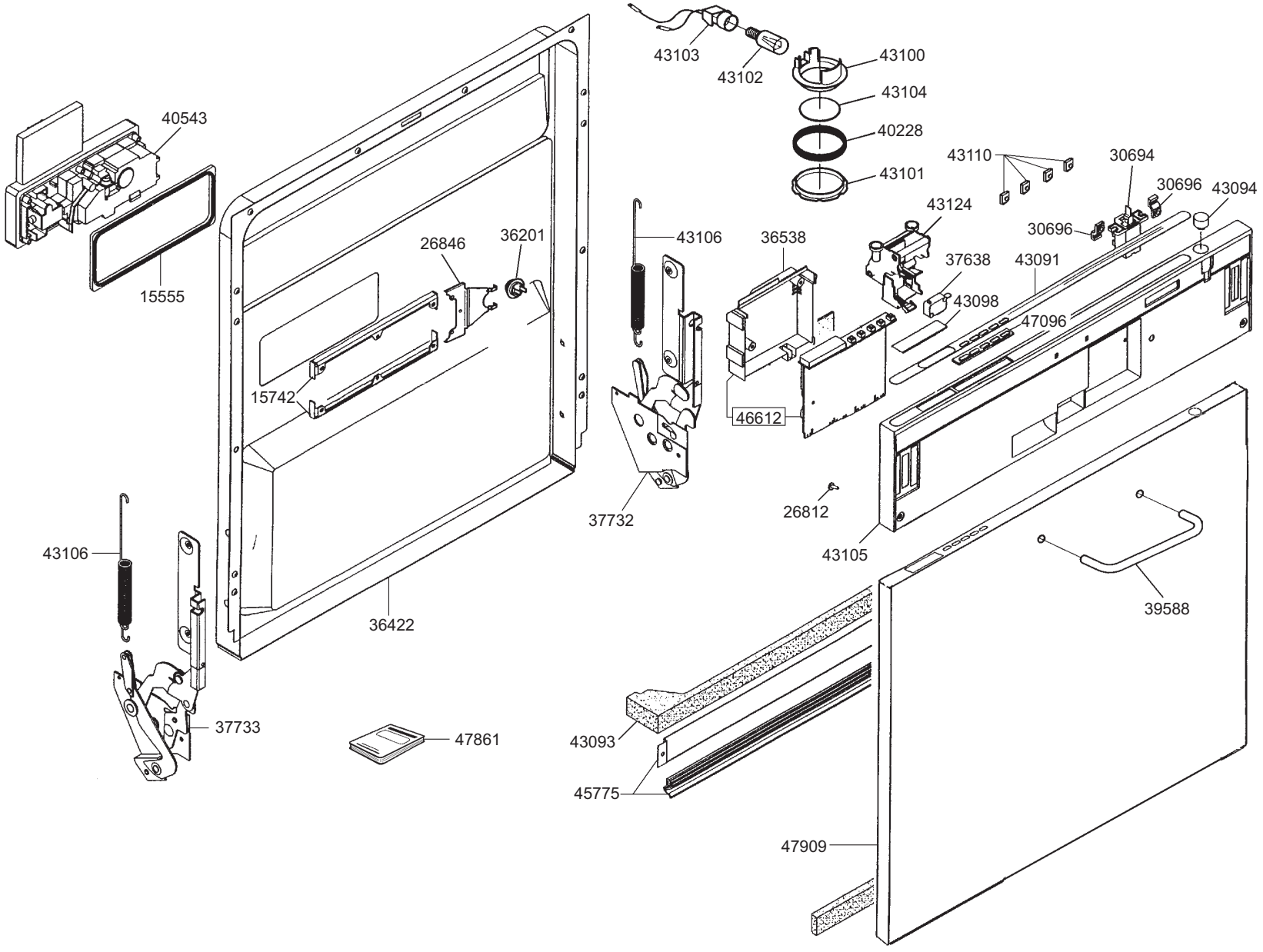
43103
43102
43100
43104
40228
43101
40543
15555
43110
30694
30696
43094
43124
30696
26846
36201
43106
36538
37638
43091
43098
47096
15742
46612
37732
26812
43105
43106
39588
36422
37733
47861
43093
45775
47909

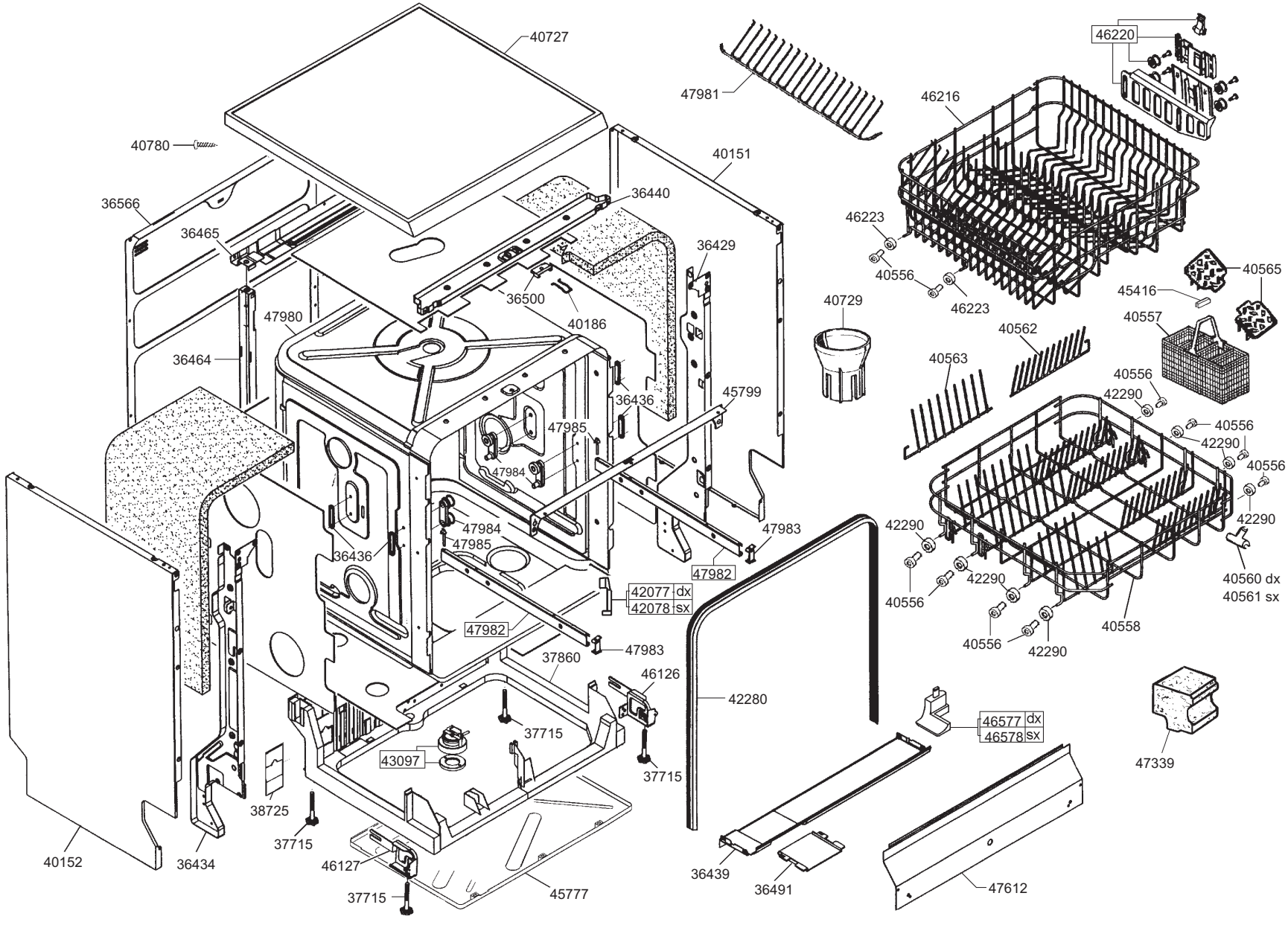
40727
47981
46220
46216
40780
40151
36566
36440
46223
36465
36429
40556
46223
40565
45416
36500
40729
47980
40186
40557
40562
36464
40563
40556
36436
45799
42290
40556
47985
42290
47984
40556
42290
47984
47983
42290
47985
36436
47982
42290
40560 dx
40561 sx
42077 dx
42078 sx
40556
47982
40558
47983
37860
40556
42290
46126
42280
37715
46577 dx
46578 sx
43097
37715
47339
38725
37715
40152
36434
46127
36439
36491
47612
37715
45777

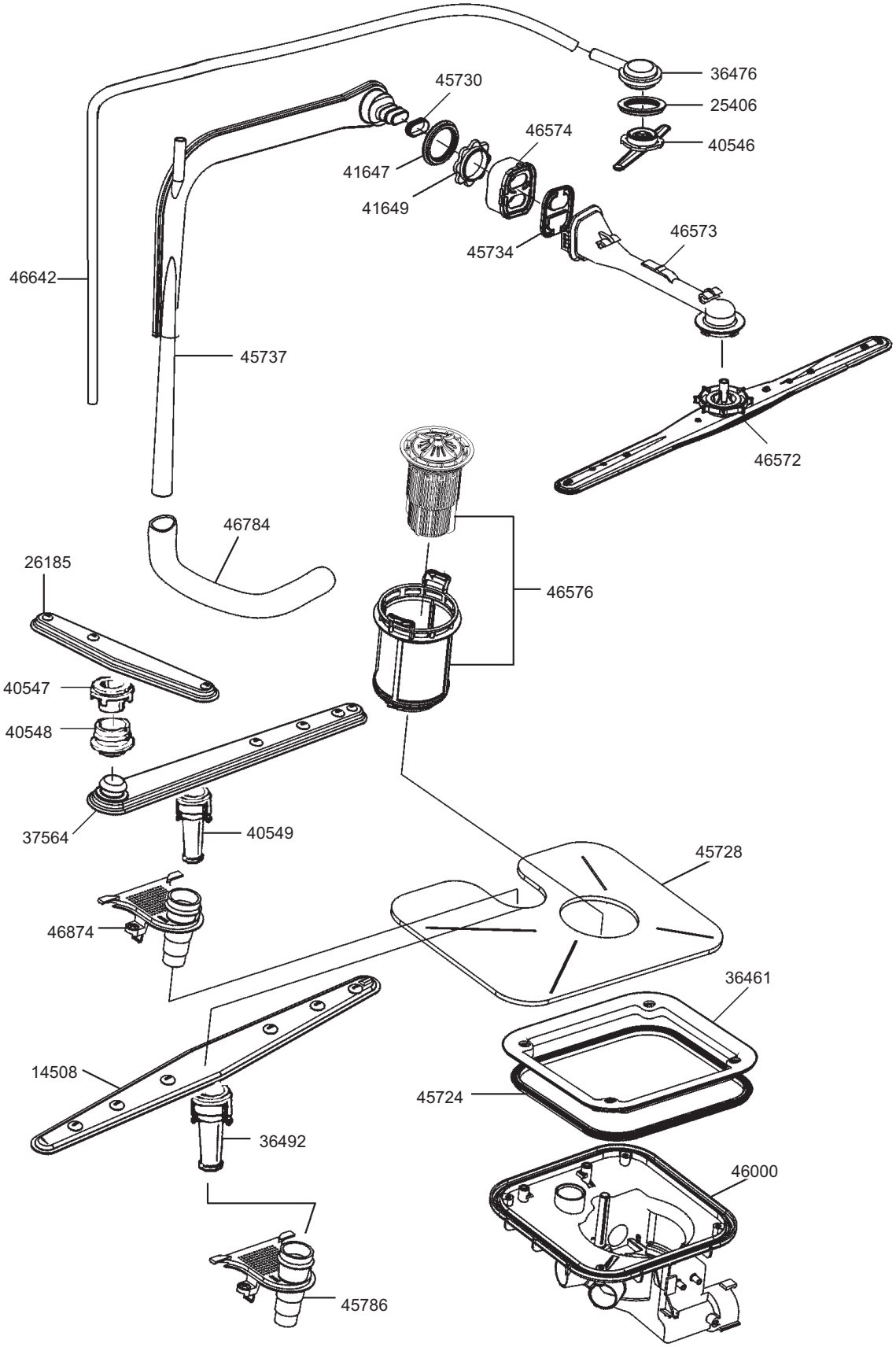
36476
25406
40546
45730
46574
41647
41649
45734
46573
46642
45737
46572
46784
26185
46576
40547
40548
37564
40549
45728
46874
36461
14508
45724
36492
46000
45786

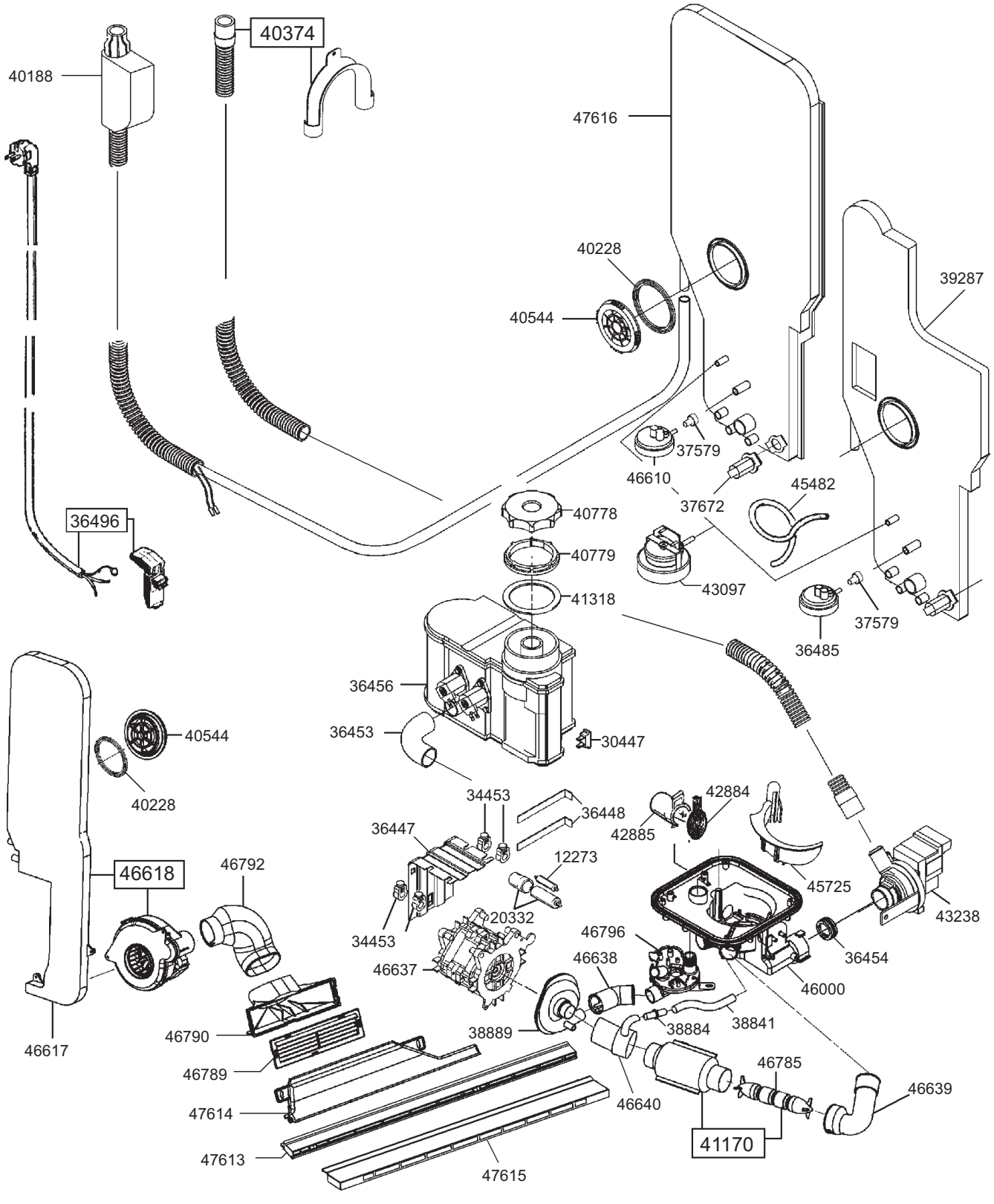
40374
40188
47616
40228
40544
39287
37579
46610
37672
45482
40778
36496
40779
43097
41318
37579
36485
36456
36453
30447
40544
40228
34453
36448
42884
36447
42885
12273
46618
46792
45725
43238
20332
34453
46796
36454
46637
46638
46000
38889
38884
38841
46790
46617
46789
46785
46639
46640
47614
41170
47613
47615